Série	Désignation Positionneur pour ct. centra des coax. DSX taille 5 et 9	282 974

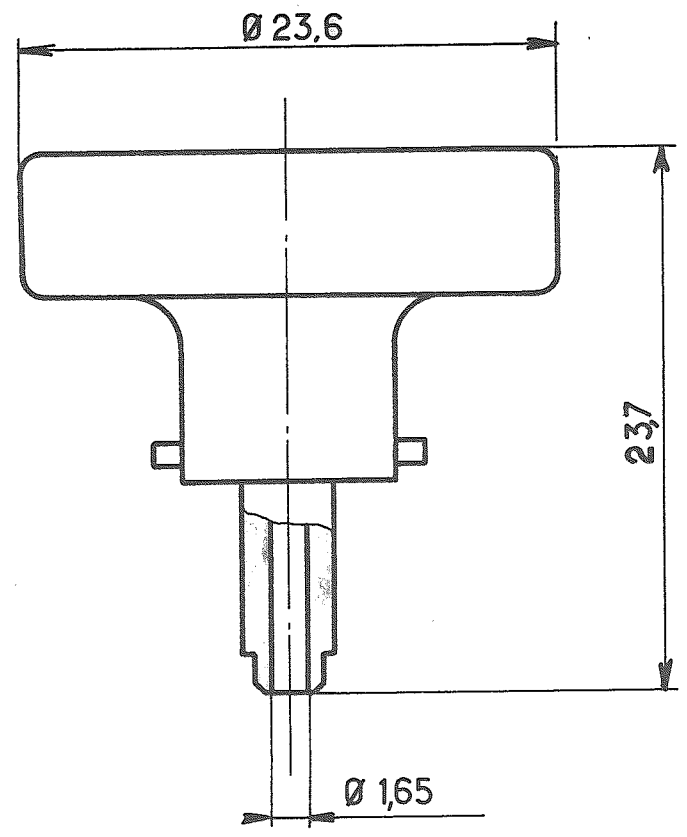

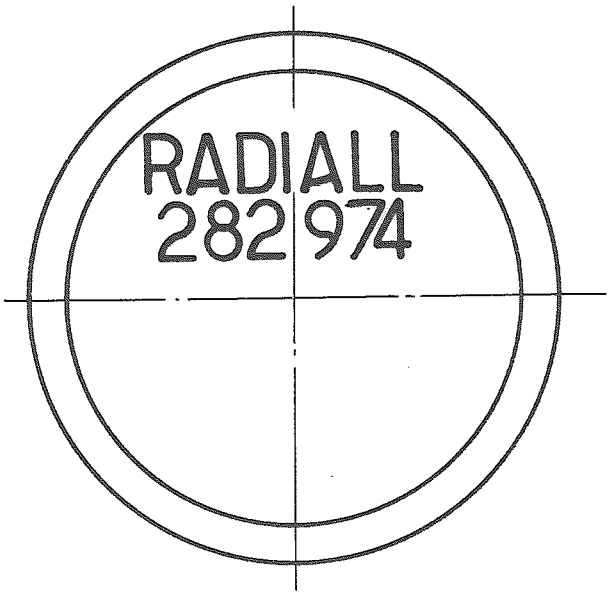

Ce document est la propriété de la Sté SOGIE, il ne peut être reproduit ni communiqué à des tiers sans autorisation de

Dessiné le : 10.9.80
par : Faletti

PEN

Indice	MODIFICATIONS	Date Visa
A	Radiall était Sogie	17.10.84 Faletti

SOGIE
un département de RADIALL
101, rue Philibert Hoffmann
Zone Industrielle Ouest
93116 - ROSNY-SOUS-BOIS
Téléphone : 854 - 80 - 40